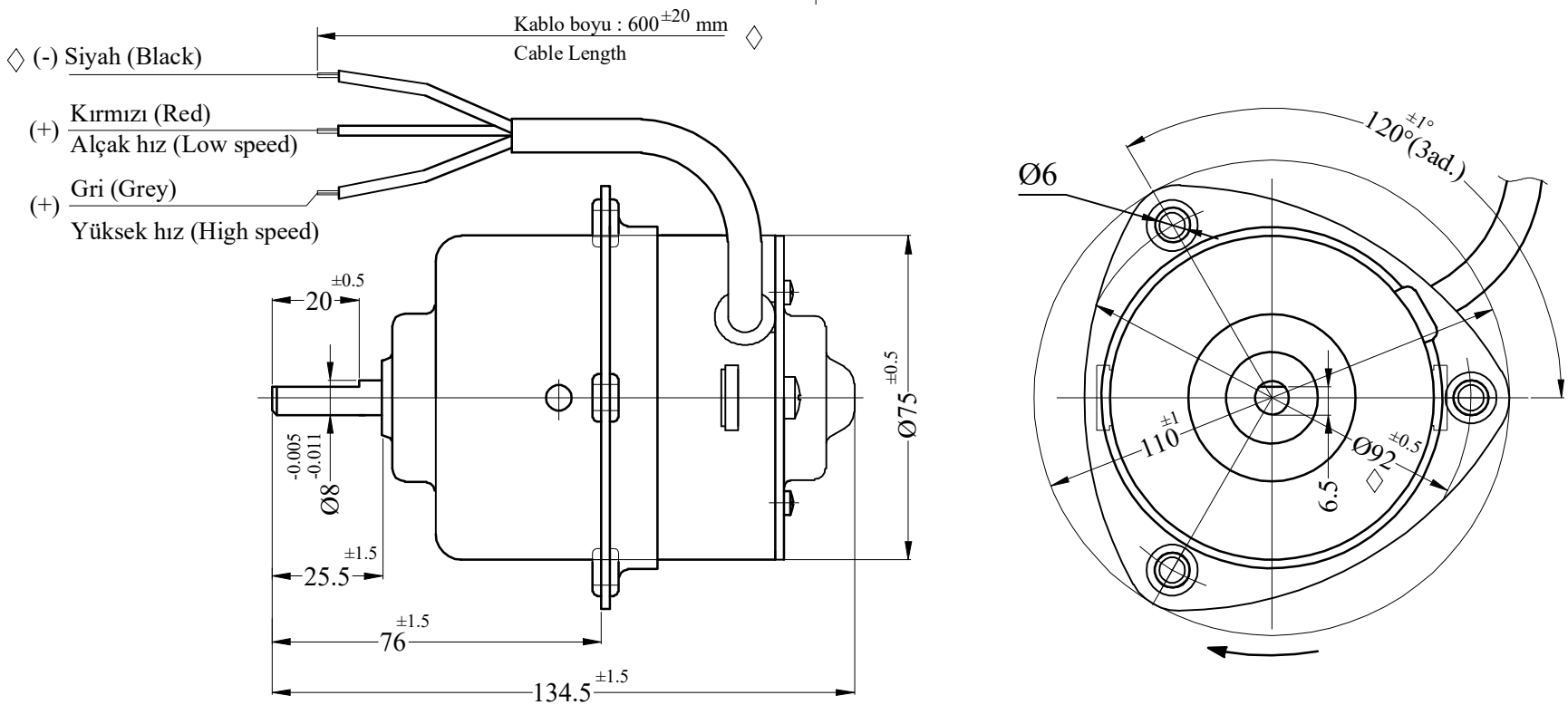

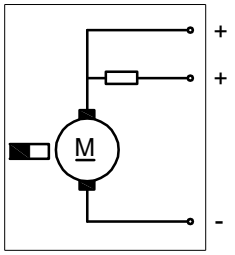

Devre şeması
(Wiring diagram)

Teknik Özellikleri ◊
Performance

U (V)	I (A)	n (rpm)	T (N.m)	Dönüş yönü Rotation
24±0.2	Max.1.6	1900±200	0.05	Saat yönü C.W
	2.5±0.5	2500±200	0.1	

R	DEĞİŞİKLİK BİLGİSİ	YAYIN NO	REV. TARİHİ	REV.YAPAN	ONAY
0	İLK YAYIN	ECN2462	20.01.2016	A.SÖZEN	
a					

GENEL TOLERANSLAR (GENERAL TOLERANCES) DIN 7168 m -ORTA-

UZUNLUK (LENGTH)	≥0.5 ≤3	>3 ≤6	>6 ≤30	>30 ≤120	≥120 ≤400	≥400 ≤1000
	±0.1	±0.1	±0.2	±0.3	±0.5	±0.8
AÇI (ANGLE)	KISA AÇI KENARI	≤10	>10 ≤50	>50 ≤120	>120 ≤400	>400
		±1°	±30'	±20'	±10'	±5'

ÖZEL KARAKTERİSTİK (SPECIAL CHARACTERISTICS)
1 Emniyet Parçası (Safety item) 2 ◊ Kritik Alışı (Critical Characteristic) (Specific tests, Performances, Process parameters,Legislation)

REF. NO:	50012222 nin mıknatıslısı	MALZEME (MATERIAL)	AĞIRLIK (WEIGHT)
REV. NO :	0		
TARİH :	20.01.2016	PARÇA NO (PART NO)	50012194
SAYFA ADEDİ:	1/2		
ÇİZEN	A.SÖZEN		
KONTROL	A.SÖZEN		
ONAY	S.ODABAŞI		

YÜZEY KORUMA (SURFACE COATING)

ÖLÇEK 1/1.5 A3

MINKNATISLI KALORİFER MOTOR FREZELİ MİL 24VDC.

BAŞKURT MOTOR VE KABLO SANAYİİ A.Ş

RESİM ÜZERİNDEN ÖLÇÜ ALMAYINIZ. BU RESMİN HAKLARI BAŞKURT MOTOR VE KABLO SANAYİ A.Ş. YE AİTTİR. 3.ŞAHISLARA VERİLEMEZ.